2 – 2 (1:50)

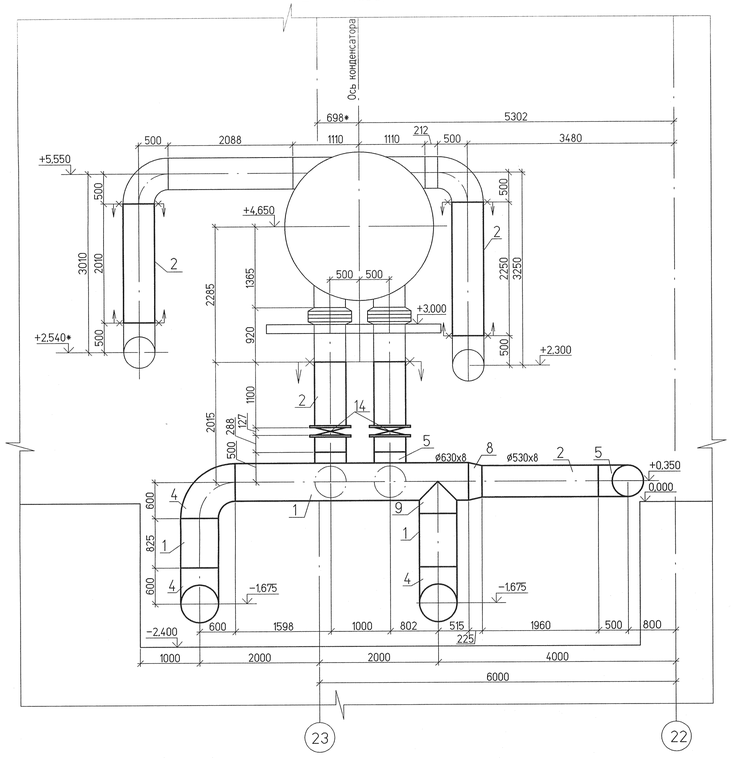

План на отм. 0.000 (1:50)

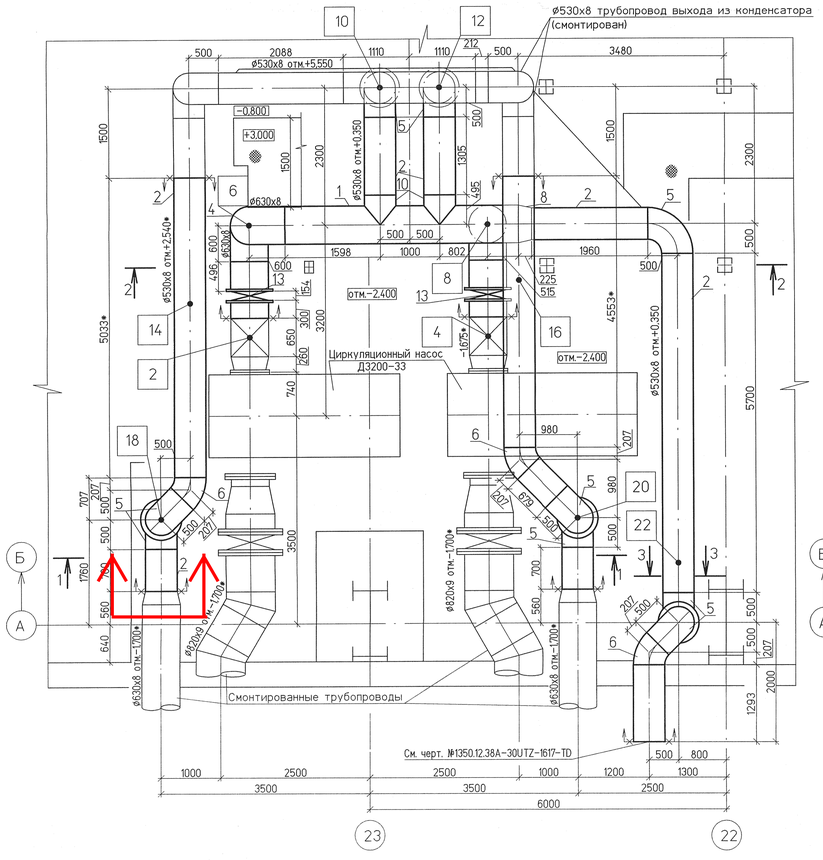

4 – 4 (1:50)

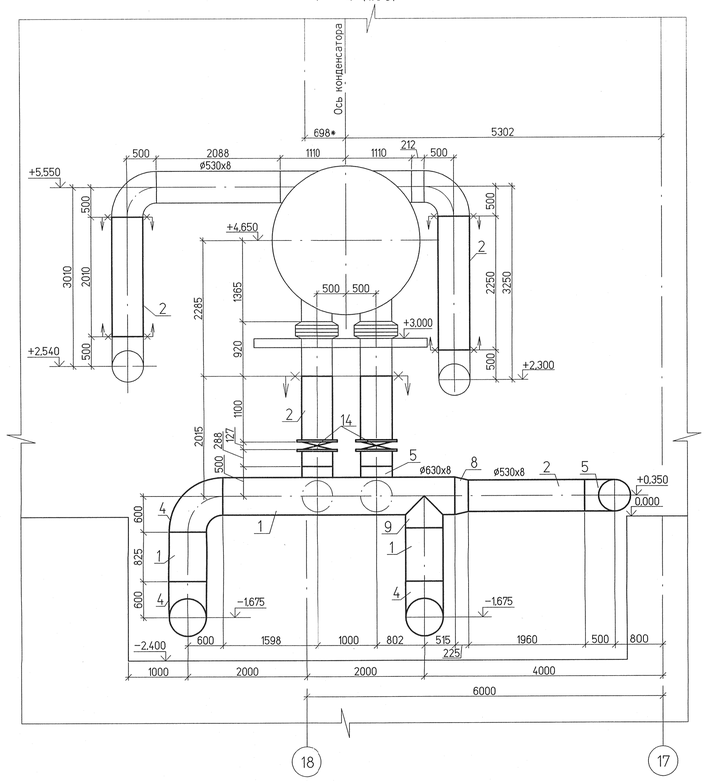

План на отм. 0.000 (1:50)

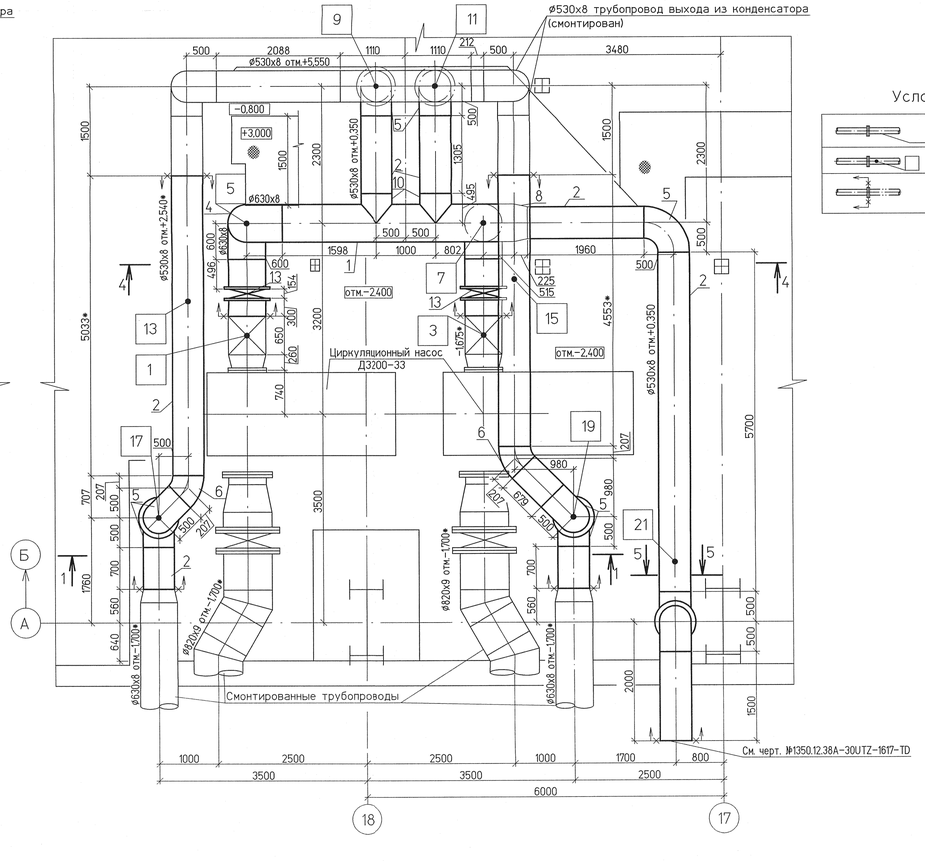

3 – 3 (1:100)

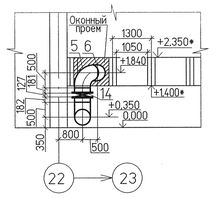

5 – 5 (1:100)

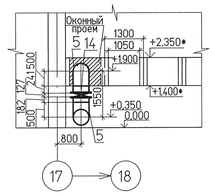

Спецификация деталей

Поз.	Обозначение	Наименование	Кол.	Материал	Масса,кг ед.	Масса,кг общ.	Примеч.
1	ГОСТ 10704-91	Труба 630х8, м	16	20 ГОСТ 10705-80 гр.В	122.72	1963.52	
2	ГОСТ 10704-91	Труба 530х8, м	67	20 ГОСТ 10705-80 гр.В	102.99	6900.33	
3							
4	ОСТ34 10.699-97	Отвод 90° 630х12	6	ТУ 14-3-190-2004	195.5	1173.0	
5	ОСТ34 10.699-97	Отвод 90° 530х10	18	ТУ 14-3-190-2004	120.0	2160.0	
6	ОСТ34 10.699-97	Отвод 45° 530х10	5	ТУ 14-3-190-2004	60.0	300.0	
7							
8	27 ОСТ34 10.753-97	Переход 630х8-530х8	2	ТУ 14-3-190-2004	36.2	72.4	
9	2-27 ОСТ34 10.762-97	Штуцер 630х8-600	2	ГОСТ 10705-80 гр.В	51.7	103.4	
10	2-083 ОСТ34 10.764-97	Штуцер 530х8-600	4	ГОСТ 10705-80 гр.В	25.8	103.2	
11							
12							
13	АН7 521 1433-АК	Затвор с электроприводом Ду600, Ру1.0	4	Сборный	691	2764	С ответными фланцами и крепежом
14	АН7 520 1433-АК	Затвор с электроприводом Ду500, Ру1.0	10	Сборный	490	4900	С ответными фланцами и крепежом
15							
16							
17							
18							
	ГОСТ 9467-75	Наплавленный металл		Э42А		94.53	

Итого: 20534,38 кг

Ведомость опор

Поз.	Обозначение	Наименование	Дн трубы, мм	Кол. шт.	Нагрузка на опору, кгс	Место крепления опор	Максимальное перемещение,мм гор.	Максимальное перемещение,мм верт.	Масса опоры, кг
1...4	л.4	Опора скользящая	630х8	4	2390	-2,400			60.35
5...8	л.5	Опора крутоизогнутых отводов	630х8	4	3800	-2,400			61.7
9...12	л.6	Опора отвода	530х8	4	3300	-0,800			106.0
7...20	л.6	Опора отвода	530х8	4	2760	-2,400			91.81
13,14	л.7	Пружинная подвеска	530х8	2	4155	Мет.констр			135.08
15,16	л.8	Пружинная подвеска	530х8	2	2403	Мет.констр			92.22
21,22	л.9	Опора скользящая	530х8	2	2580	0.000			41.55

1809.14 кг

1 – 1 (1:100)

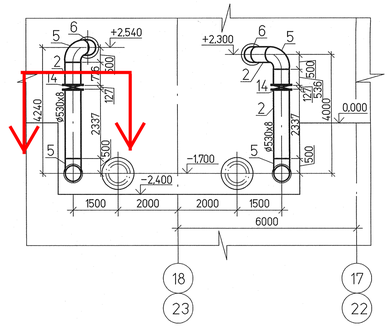

Условные обозначения

	поз. деталей
	поз. опор
	граница проектирования

1 Рабочие параметры среды:
– всасывающий трубопровод насосов циркуляционной воды – Рр=0,05 МПа, tрл=+33°С, tрз=+15°С;
– напорный трубопровод насосов циркуляционной воды – Рр=0.17 МПа, tр=+33°С, tрл=+15°С;
– трубопровод выхода из конденсатора – Рр=0,15 МПа, tрл=+42°С, tрз=+18°С;
Категория трубопровода BV по "Рекомендации устройства и безопасной эксплуатации технологических трубопроводов"

2 Гидравлические испытания провести:
– всасывающий трубопровод насосов циркуляционной воды – Рр=0.2 МПа;
– напорный трубопровод насосов циркуляционной воды – Рр=0.255 МПа;
– трубопровод выхода из конденсатора – Рр=0,225 МПа;
при t стенки трубы > 10°С. Время испытания – 10 минут

3 Тип сварного соединения по ОСТ 34.10.748-97, тип сварного шва С02

4 Приварка фланцев по РД 153-34.1-003-01

5 Сварочные материалы и методы оценки качества сварных соединений принять в соответствии с РД 153-34.1-003-01 и "Рекомендациями устройства и безопасной эксплуатации технологических трубопроводов"

6 Трубопроводы покрыть эмалью марки ПФ-115 в два слоя по грунтовке ГФ-021 в два слоя

7 * – размеры уточняются по месту

Изм.	Кол.уч.	Лист	№док.	Подп.	Дата	1350.12.38А-30UHJ-1614-TD			
						Объекты III очереди строительства ЗАО "СГК" (ТЭЦ)			
						Блок высокого давления Турбинное отделение Трубопроводы циркуляционной воды и охлаждения подшипников	Стадия	Лист	Листов
Н. контр.		Михеев			19.12.13		Р	3	
Нач. отд.		Тимофеева			19.12.13	Трубопроводы циркуляционной воды Монтажно-сборочный чертеж	ОАО "ТЕПЛОЭЛЕКТРОПРОЕКТ"		
Проверил		Воронкова			19.12.13				
Разработал		Яруллина			19.12.13				

Инв. № подл. 83581 | Подпись и дата | Взам. инв. №

Файл

Формат А1